正面図

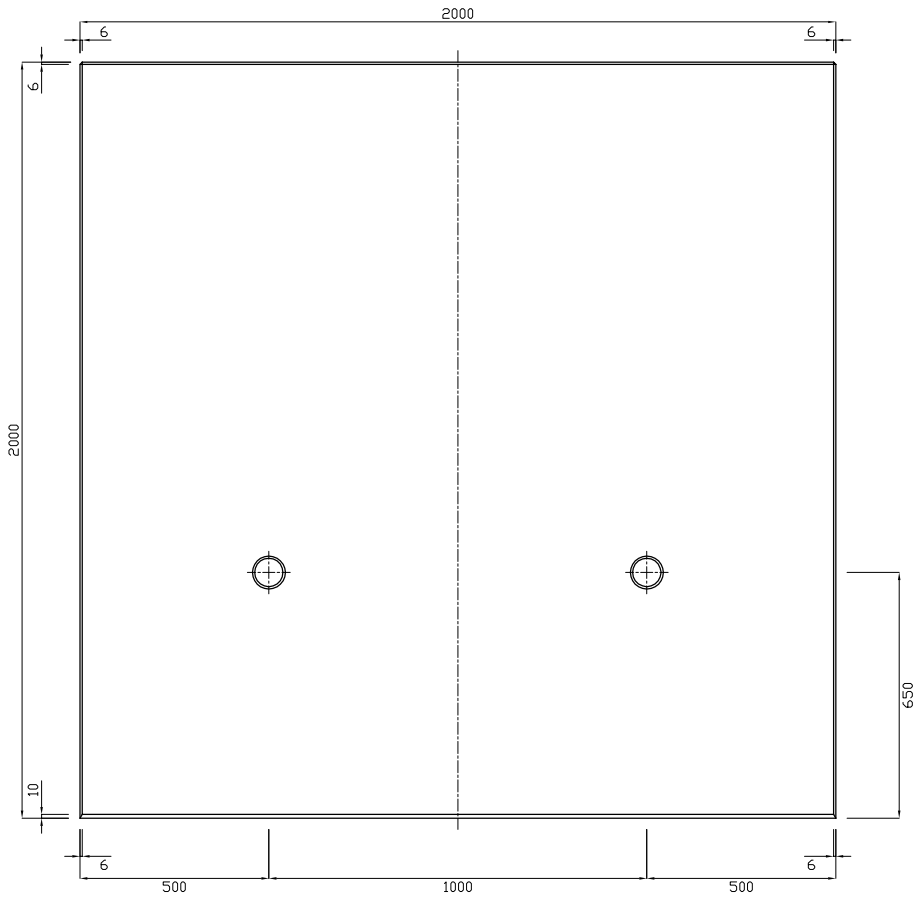

断面図

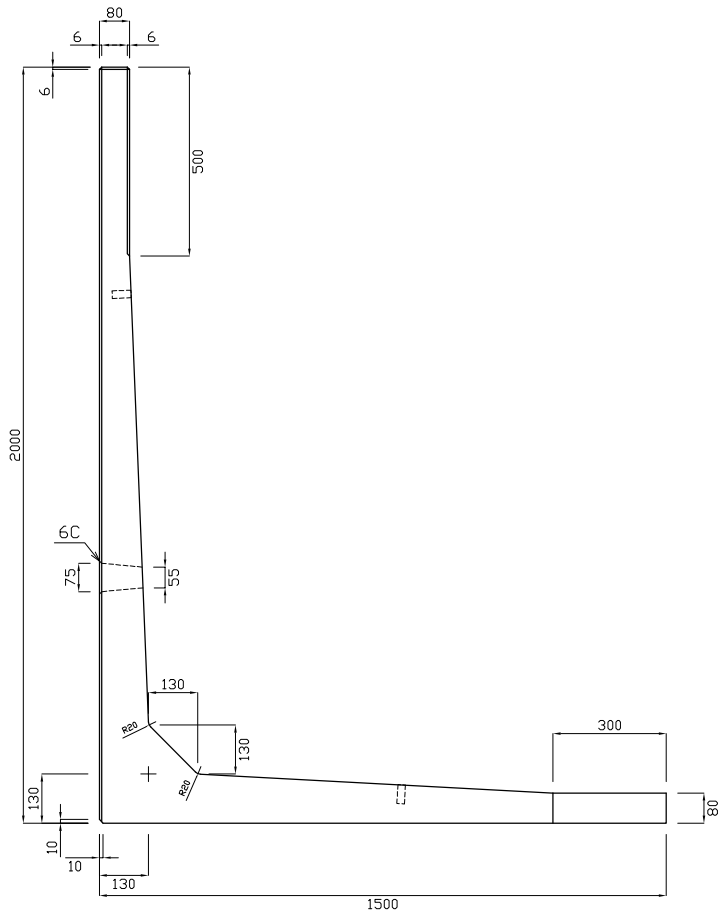

背面図

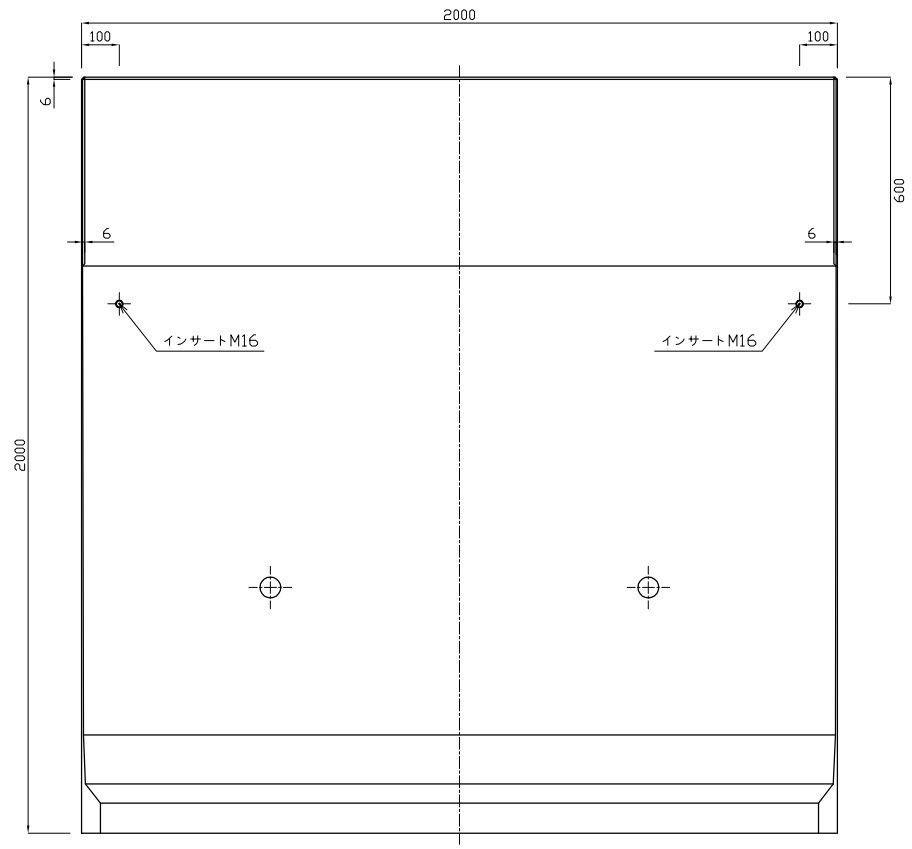

底版図

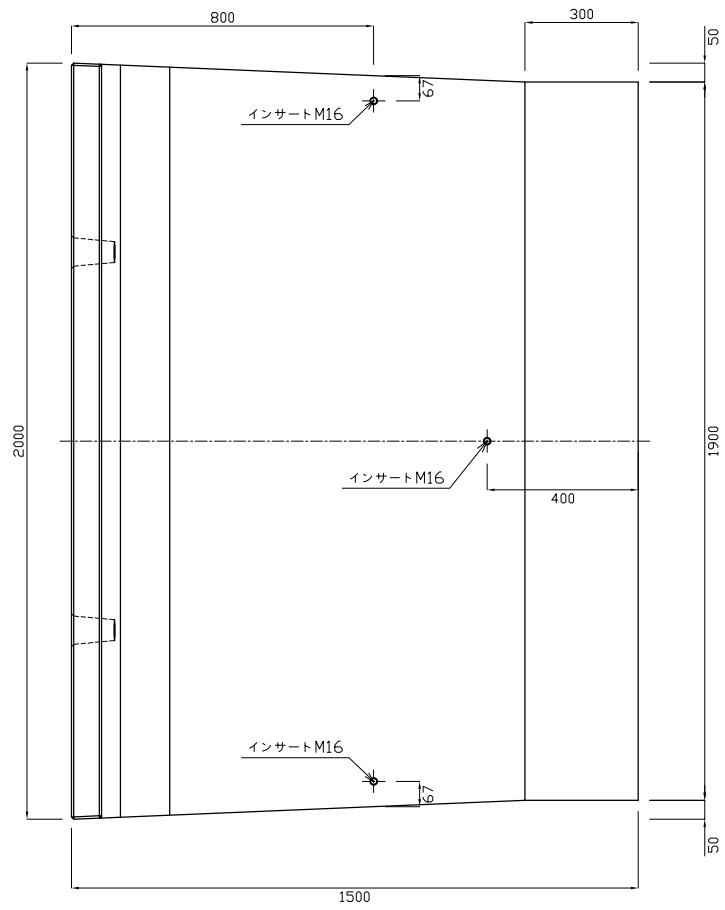

参考重量1655kg

製品名	L型擁壁　直角　10kN	縮尺	1：20
規格	H=2000 B=1500 L=2000		

新生興産株式会社
SHINSEI KOSAN CO.,LTD