正面図

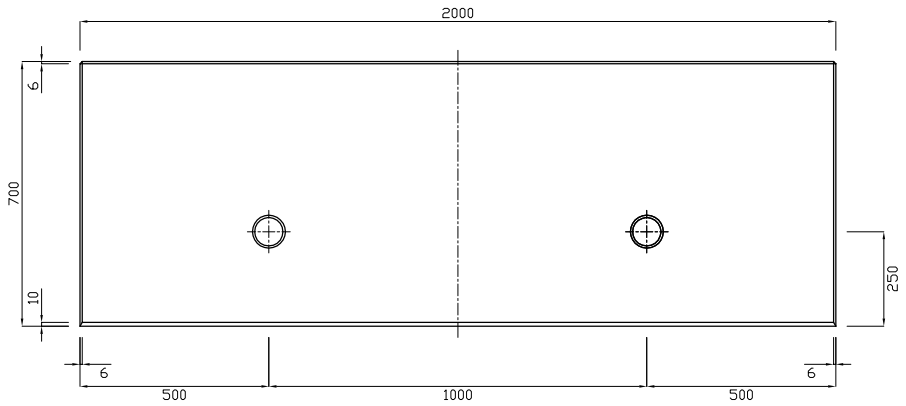

断面図

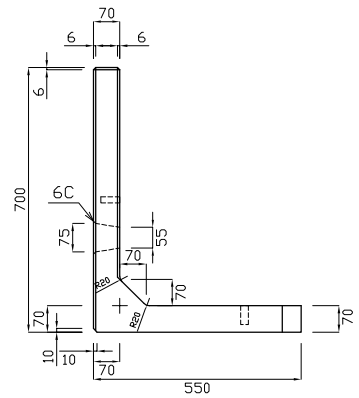

背面図

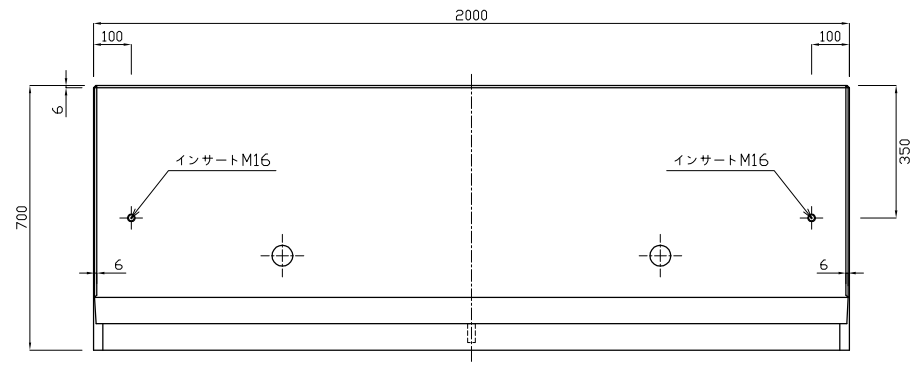

平面図

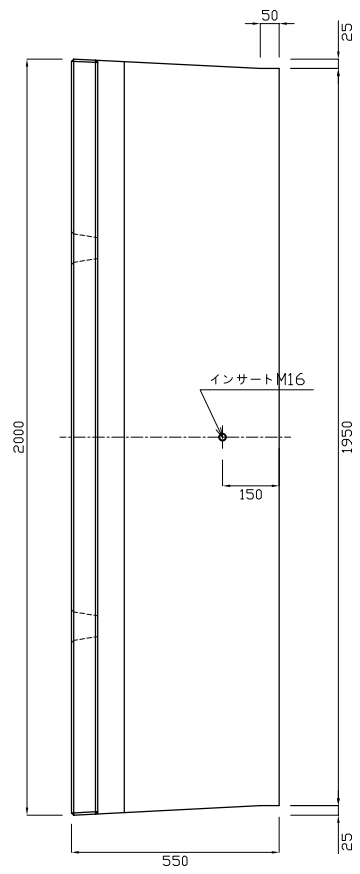

参考重量400kg

製品名	L型擁壁　直角　3.5kN	縮尺	1：20
規格	H=700 B=550 L=2000		

新生興産株式会社
SHINSEI KOSAN CO.,LTD