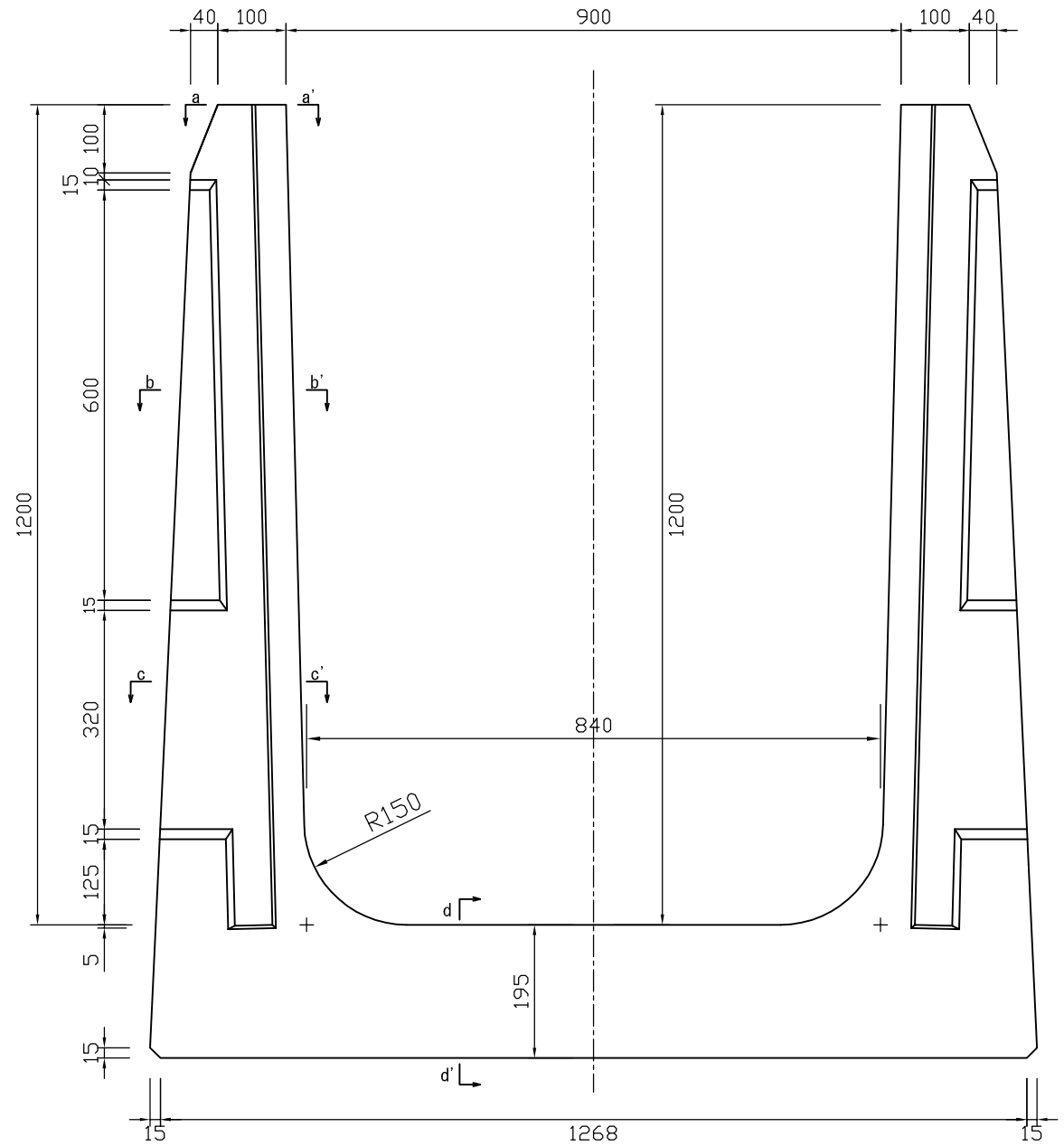


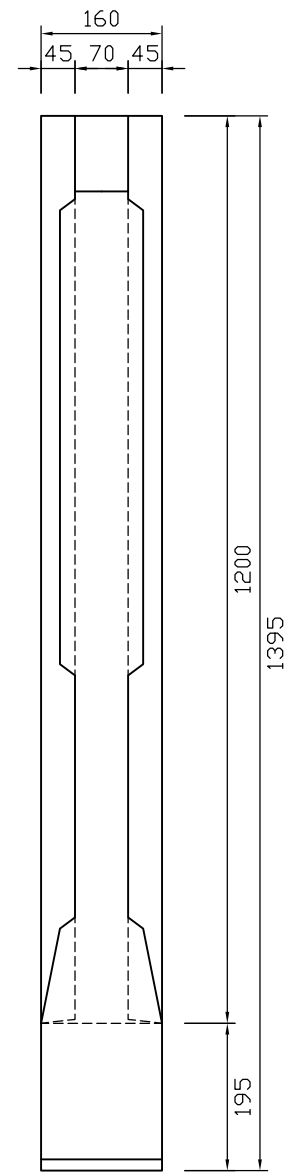


a～a'

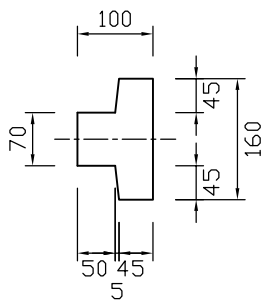


b～b'

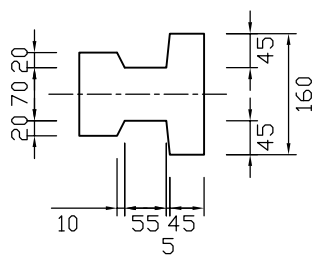


c～c'

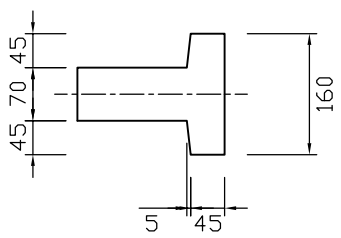


d～d'

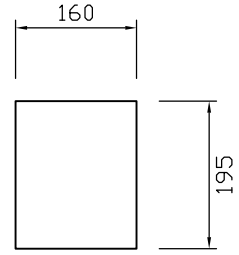


参考質量208kg

| | | | |
|---|---|---|---|
| 製品名 | U型柵渠柱 | 縮尺 | 1：10 |
| 規格 | 900×1200 | | |

新生興産株式会社
SHINSEI KOSAN CO.,LTD